MONOBLOCCO TIPO EM103/..38..
BLOC MULTIPOSTE TYPE EM103/..38..

Monoblocco con utilizzi A–B posteriori e laterali da 3/8"G, P–T da 1/2"G
Versione in parallelo, con/senza valvola limitatrice di pressione.
Bloc multiposte avec sorties A–B arrieres et laterales en 3/8"G, P–T en 1/2"G, avec/sans limiteur de pression. Version en parallele.

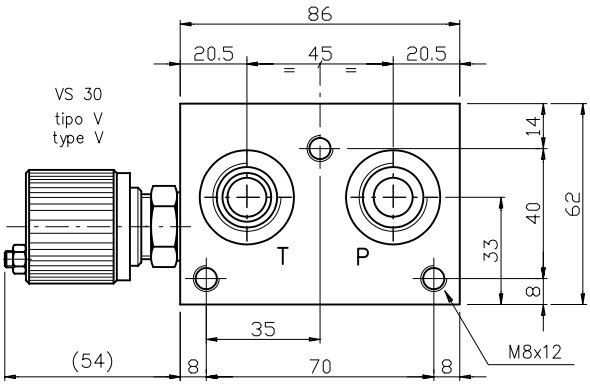

N° Elem.	H	K	(Kg)
1	110	94	3.4
2	160	144	4.8
3	210	194	6.2
4	260	244	7.6
5	310	294	9
6	360	344	10.4
7	410	394	11.8
8	460	444	13.2
9	510	494	14.6
10	560	544	16
11	610	594	17.4

Schema idraulico in parallelo
Schema hydrulique parallele

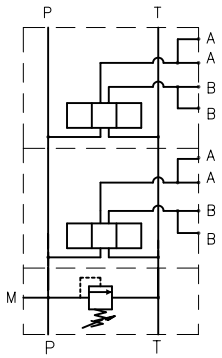

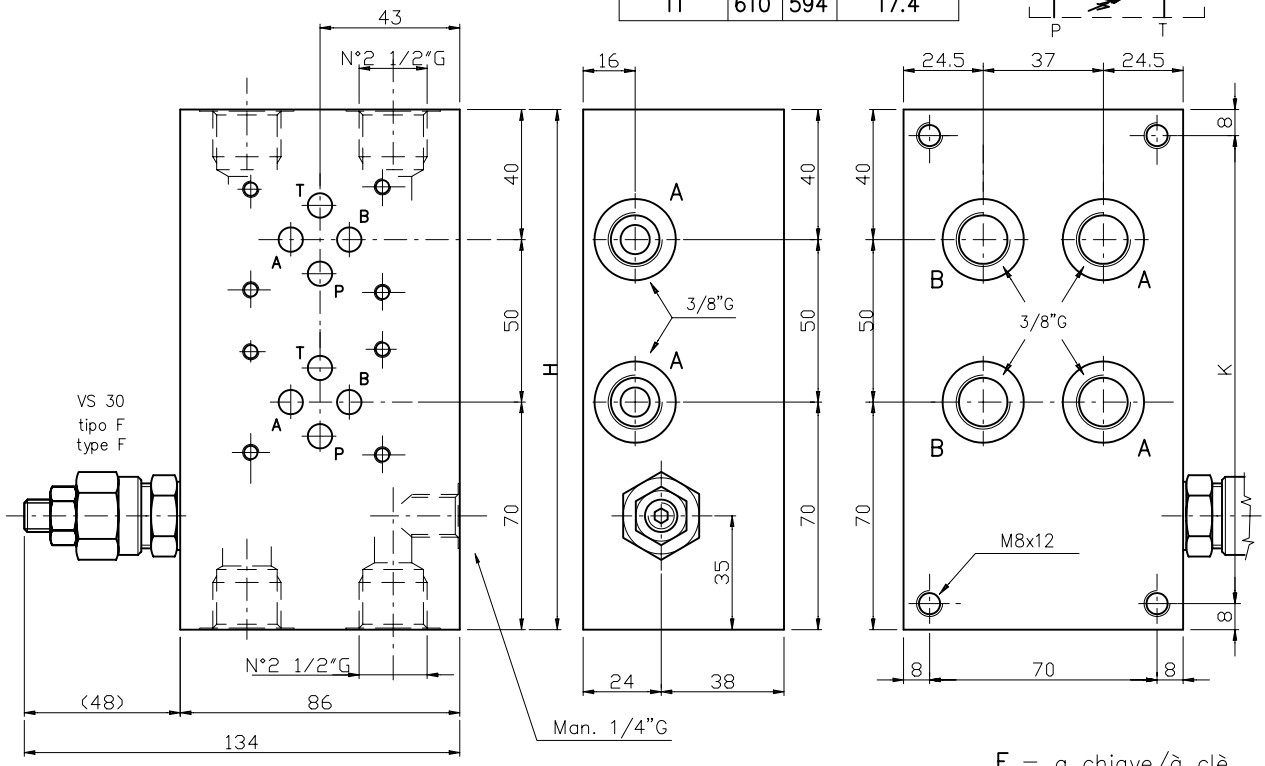

Esempio di ordinazione:
Exemple de commande:

EM | 10 | 3 / * | 38 | * | * | * — regolazione / reglage

F = a chiave/à clè
V = Volantino/Molette
P = Pomolo/Volant

EUROFLUID
Monoblocco = M
Bloc multiposte

versione poster./later. = 10
version arriere/lateral

CETOP 3

N° stazioni/N° de poste = 1, 2,..., 11.

3/8"G = 38

tipo molla/type de ressort
0 = 5–50 bar
1 = 30–100 bar
2 = 50–210 bar
3 = 100–350 bar

X = con VLP
avec VLP

Y = senza VLP
sans VLP

Z = con predisposizione per VLP
avec predisposition pour VLP

NOTA: Per informazioni tecniche relative alla VLP vedere pag 50/fiche tecnique de VLP à page 50